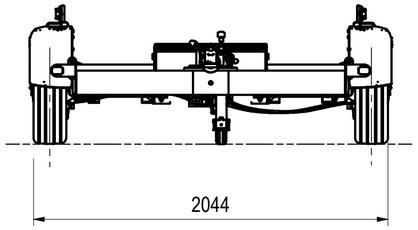
2044

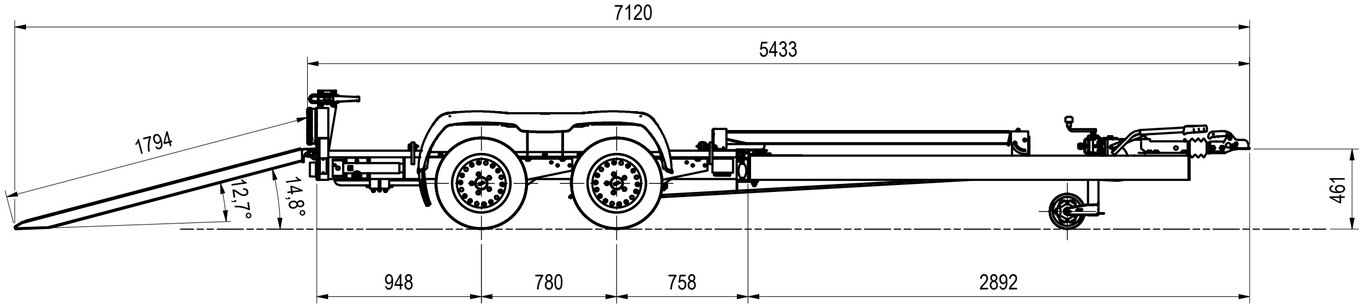
7120
5433
1794
12,7°
14,8°
461
948
780
758
2892

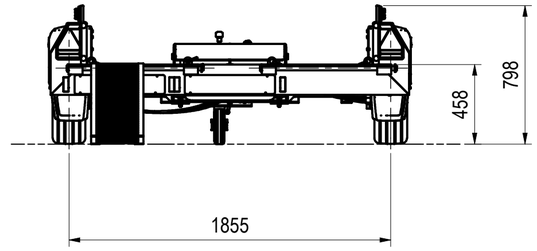
798
458
1855

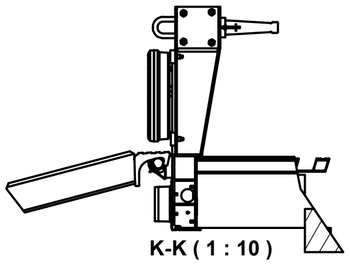
K-K (1 : 10)

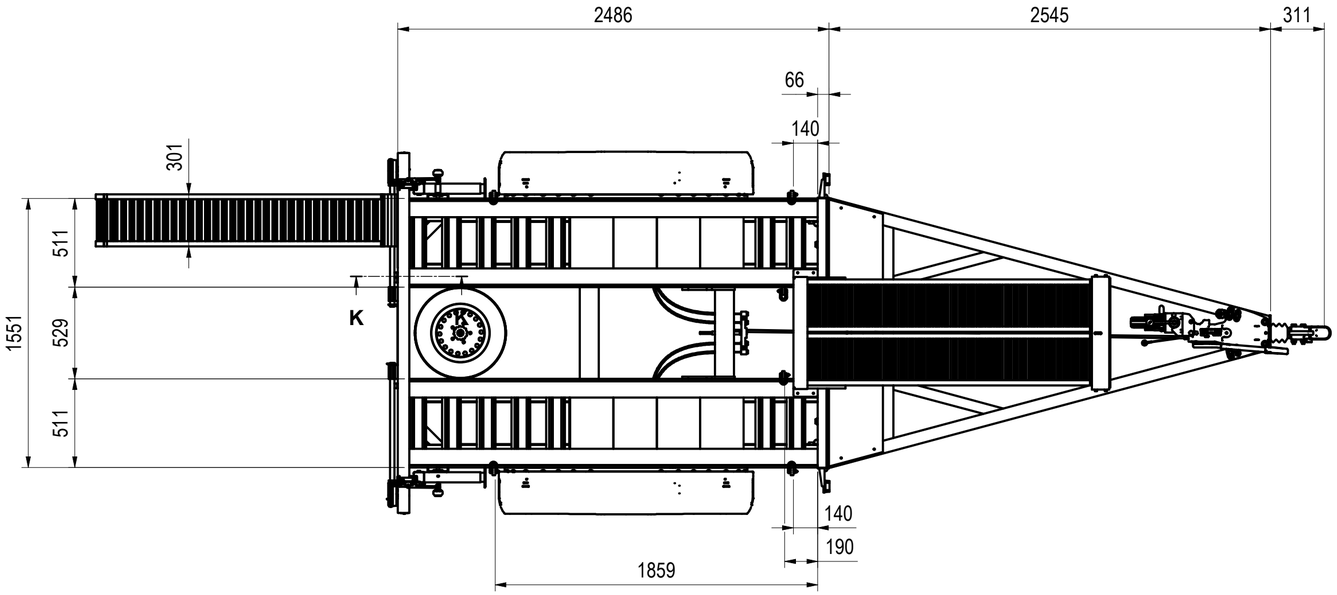
2486
2545
311
66
140
301
511
529
511
1551
K
140
190
1859

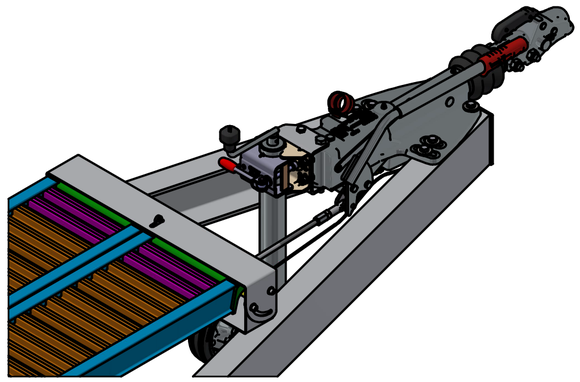

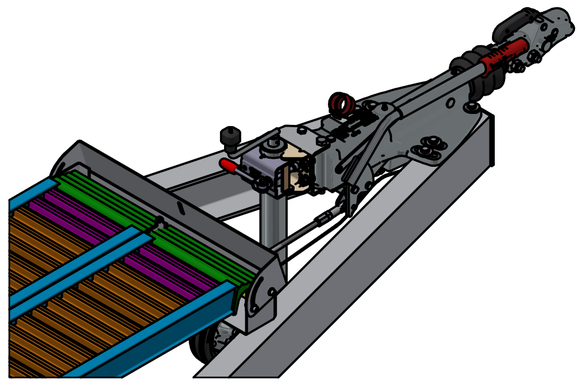

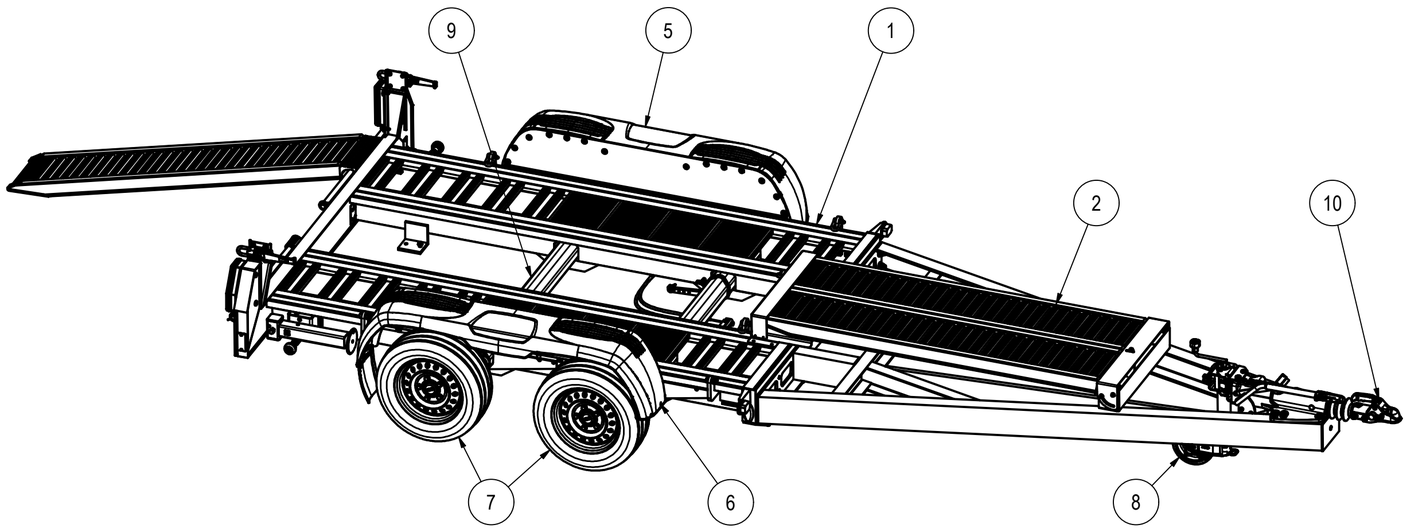
9
5
1
2
10
7
6
8